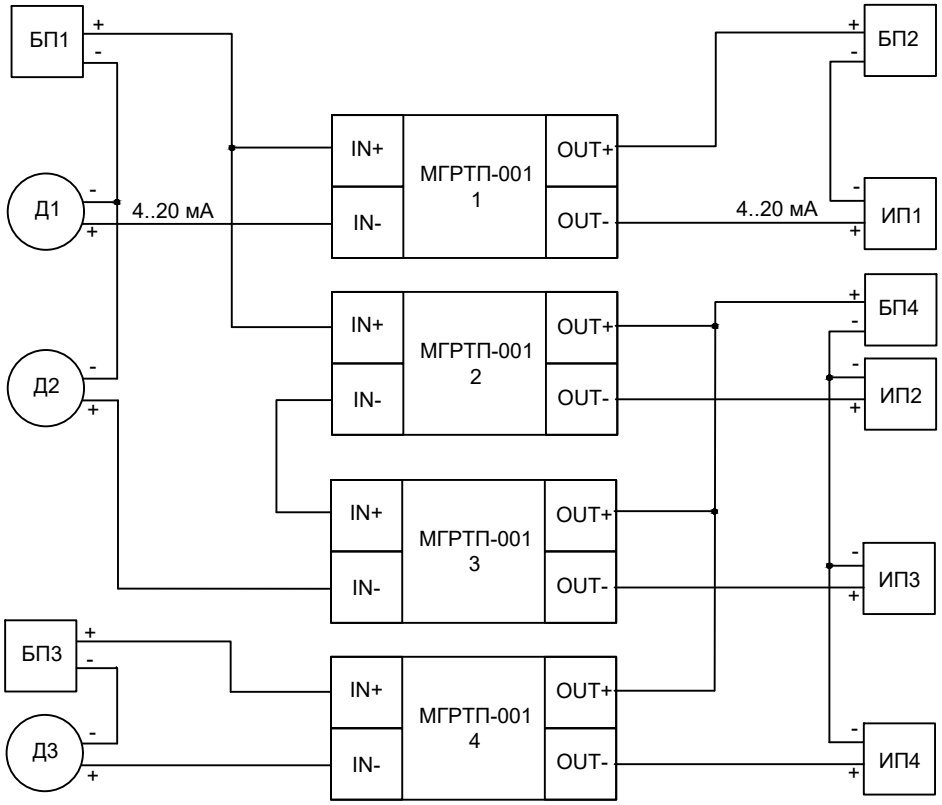
БП1
+
-
Д1
-
+
4..20 мА
Д2
-
+
БП3
+
-
Д3
-
+
IN+
IN-
МГРТП-001
1
OUT+
OUT-
IN+
IN-
МГРТП-001
2
OUT+
OUT-
IN+
IN-
МГРТП-001
3
OUT+
OUT-
IN+
IN-
МГРТП-001
4
OUT+
OUT-
БП2
+
-
ИП1
-
+
4..20 мА
БП4
+
-
ИП2
-
+
ИП3
-
+
ИП4
-
+